Канализационная установка RLS 2

Инструкция по монтажу и эксплуатации

Содержание

1. Общие сведения 3
1.1. Инструкция 3
2. Техника безопасности 3
2.1. Символы и сигнальные слова, используемые в настоящей инструкции .. 3
2.2. Квалификация персонала 4
2.3. Опасности при несоблюдении рекомендаций по технике безопасности .. 4
2.4. Выполнение работ с учетом техники безопасности 5
2.5. Рекомендации по технике безопасности для пользователя 6
2.6. Указания по технике безопасности при проведении монтажа и технического обслуживания 6
2.8. Недопустимые способы эксплуатации 6
2.9. Звуковое давление 7
3. Транспортировка и промежуточное хранение 7
4. Применение 8
5. Техническая информация 9
5.1. Расшифровка наименования 9
5.2. Технические данные и размеры 9
5.3. Конструкция установки 10
5.4. Характеристика 11
5.5. Примерные длины горизонтальных участков напорного трубопровода при различных высотах подъема стоков 11
5.6. Материалы 12
5.7. Комплект поставки 12
5.8. Комплект монтажных принадлежностей 12
6. Монтаж и электроподключение 13
6.1. Монтаж трубопроводов 14
6.2. Подключение к электросети 19
7. Ввод в эксплуатацию 20
8. Техническое обслуживание 20
9. Неисправности, причины и способы устранения 20
10. Запасные части 22
11. Утилизация 22
12. Срок службы оборудования 22
13. Критерий предельных состояний 23
14. Дата изготовления 23

1. Общая информация

1.1. Инструкция

Инструкция по монтажу и эксплуатации является неотъемлемой частью устройства. Поэтому ее всегда следует держать рядом с оборудованием. Точное соблюдение данной инструкции является обязательным условием использования устройства по назначению и его правильной работы.

Данная инструкция по монтажу и эксплуатации соответствует исполнению устройства и базовым нормам техники безопасности, действующим на момент сдачи в печать.

---

2. Техника безопасности

Данная инструкция по монтажу и эксплуатации содержит важные указания, которые необходимо соблюдать при монтаже, эксплуатации и техническом обслуживании. Поэтому перед монтажом и вводом в эксплуатацию ее обязательно должны прочитать специалисты по обслуживанию оборудования, а также ответственные специалисты/пользователи.

Необходимо не только соблюдать общие рекомендации по технике безопасности, приведенные в данном разделе, но и специальные рекомендации по технике безопасности.

2.1. Символы и сигнальные слова, используемые в настоящей инструкции

Символы:

⚠ Общий символ опасности

⚠ Опасность поражения электрическим током

ⓘ УКАЗАНИЕ:...

Сигнальные слова:

ОПАСНО!
Чрезвычайно опасная ситуация. Несоблюдение приводит к смерти или тяжелым травмам.

ОСТОРОЖНО!
Пользователь может получить (тяжелые) травмы. Символ «ОСТОРОЖНО» указывает на вероятность получения (тяжелых) травм при несоблюдении указания.

ВНИМАНИЕ!
Существует опасность повреждения изделия/установки. Предупреждение «ВНИМАНИЕ» относится к возможным повреждениям изделия при несоблюдении указаний

УКАЗАНИЕ:
Полезное указание по использованию изделия. Оно также указывает на возможные сложности.

Указания, размещенные непосредственно на изделии, например:
- стрелка направления вращения,
- метки, идентифицирующие соединения,
- фирменная табличка,
- предупреждающие наклейки,

являются обязательными к выполнению, их необходимо поддерживать в читабельном состоянии.

2.2. Квалификация персонала

Персонал, выполняющий монтаж, управление и техническое обслуживание, должен иметь соответствующую квалификацию для выполнения работ. Сферы ответственности, обязанности и контроль над персоналом должны быть регламентированы пользователем. Если персонал не обладает необходимыми знаниями, следует обеспечить его обучение и инструктаж. При необходимости пользователь может поручить это производителю изделия.

2.3. Опасности при несоблюдении рекомендаций по технике безопасности

Несоблюдение рекомендаций по технике безопасности может привести к травмированию людей, загрязнению окружающей среды и повреждению изделия/установки. Несоблюдение предписаний по технике безопасности может привести к потере права на предъявление претензий. В частности, несоблюдение предписаний по технике безопасности может иметь следующие последствия:

- опасность электрических, механических и бактериологических воздействий на персонал,
- загрязнение окружающей среды при утечках опасных материалов,
- материальный ущерб,
- отказ важных функций изделия/установки,
- отказ предписанных технологий технического обслуживания и ремонтных работ.

2.4. Выполнение работ с учетом техники безопасности

Необходимо соблюдать существующие предписания по предотвращению несчастных случаев. Исключить риск поражения электрическим током. Следует соблюдать местные предписания и предписания общего применения и инструкции местных энергоснабжающих организаций.

2.5. Рекомендации по технике безопасности для пользователя

Лицам (включая детей) с физическими, сенсорными или психическими нарушениями, а также лицам, не обладающим достаточными знаниями/опытом, разрешено использовать данное устройство исключительно под контролем или наставлением другого лица, ответственного за их безопасность.

Дети должны находиться под присмотром. Игры с устройством строго запрещены.

- Необходимо обеспечить достаточное ограждение горячих или холодных компонентов изделия/установки, являющихся источником опасности, чтобы предотвратить вероятный контакт с ними.
- В процессе эксплуатации запрещено снимать ограждения, защищающие персонал от контакта с движущимися компонентами (например, муфтами).
- Утечки (например, через уплотнения вала) опасных перекачиваемых сред (например, взрывоопасных, токсичных, горячих) должны отводиться безопасно для персонала и окружающей среды. Необходимо соблюдать национальные нормативные требования.
- Исключить риск поражения электрическим током. Следует соблюдать местные предписания и предписания общего применения и инструкции местных энергоснабжающих организаций.

2.6. Указания по технике безопасности при проведении монтажа и технического обслуживания

Пользователь должен учесть, что все работы по техническому обслуживанию и монтажу должны выполняться имеющим допуск квалифицированным персоналом, который должен внимательно изучить инструкцию по монтажу и эксплуатации Работы разрешено выполнять только на изделии/установке, находящемся/находящейся в состоянии покоя. Необходимо обязательно соблюдать последовательность действий по остановке изделия/установки, приведенную в инструкции по монтажу и эксплуатации.

Сразу по завершении работ все предохранительные и защитные устройства должны быть установлены на свои места и/или приведены в действие.

2.7. Самовольное изменение конструкции и изготовление запасных частей

Самовольное изменение конструкции и изготовление запасных частей нарушает безопасность изделия/персонала и лишает силы приведенные изготовителем указания по технике безопасности.

Внесение изменений в конструкцию изделия допускается только при согласовании с производителем.

Фирменные запасные части и разрешенные изготовителем принадлежности гарантируют безопасность. При использовании других запасных частей изготовитель не несет ответственности за возможные последствия.

2.8. Недопустимые способы эксплуатации

Безопасная эксплуатация поставленного изделия гарантирована только при условии его применения по назначению в соответствии с разделом 4 инструкции по монтажу и эксплуатации. При эксплуатации строго запрещено выходить за рамки предельных значений, указанных в каталоге/листе данных.

2.9. Звуковое давление

Уровень звукового давления оборудования составляет не более 60дБ(А). В случае превышения указанного значения информация указывается на наклейке оборудования. Однако фактическое звуковое давление зависит

от нескольких факторов. К ним относятся, например, особенности крепления и прокладки трубопровода, место установки и т.д.

3. Транспортировка и промежуточное хранение

При получении изделия необходимо проверить его на отсутствие повреждений при транспортировке. В случае обнаружения повреждений, произошедших во время поставки, необходимо своевременно выполнить все предусмотренные действия с перевозчиком.

- Распаковать установку и утилизировать упаковку таким образом, чтобы не нанести вреда окружающей среде.
- Обязательно проверить состояние изделия после доставки.

ВНИМАНИЕ!
Условия хранения могут стать причиной повреждений!

Если монтаж оборудования в ближайшее время не планируется, хранить его необходимо в сухом месте, защищенном от ударов и внешних воздействий (влага, мороз и т. д.).
Не допускать замерзания! Если это невозможно, оборудование должно быть опорожнено и просушено!

Диапазон температур во время транспортировки и хранения: от -15°C до +40°C. Мы рекомендуем оптимальное хранение в помещении с температурой в диапазоне от +5 °C до +25 °C.

Новое оборудование может храниться как минимум в течение 1 года.

В случае промежуточного хранения изделие перед отсылкой на склад следует тщательно очистить!

При обращении с изделием соблюдать осторожность, чтобы не допустить его повреждений до монтажа.

Изделие надежно установить на прочное основание и защитить от опрокидывания и соскальзывания.

Недопустимо хранить изделие в помещениях, где производятся сварочные работы, так как излучение и выделяющиеся газы могут разрушать эластомерные части и покрытия. Приточные и напорный патрубки необходимо заглушить, чтобы предотвратить загрязнение. Все кабели электропитания следует закрепить и предохранить от изломов, повреждений и проникновения влаги.

Изделие следует оберегать от воздействия прямого солнечного света, высоких температур, мороза и пыли.

Перед вводом в эксплуатацию после длительного хранения изделие следует очистить от загрязнений.

Необходимо обеспечить достаточное ограждение горячих или холодных компонентов изделия/установки, являющихся источником опасности, чтобы предотвратить вероятный контакт с ними.

4. Применение

Эти устройства представляют собой компактные установки водоотведения, предназначенные для отвода загрязненной воды (кроме воды из унитазов). Они предназначены для автоматического отвода загрязненной воды, не содержащей длинноволокнистых включений, жиров, масел. Возможно присоединение до двух источников стока (душ, раковина, биде, посудомоечная/стиральная машина).

Допускается дополнительное присоединение источника конденсата (например, кондиционера).

ОПАСНО!
Опасность взрыва!

Не использовать данную установку для перекачивания горючих и взрывоопасных жидкостей.

ВНИМАНИЕ!

Источник конденсата не должен быть единственным подключенным источником к установке, должен быть еще, как минимум, один источник химически нейтральных стоков (душевая кабина, раковина и т.п.).

5. Техническая информация

5.1. Расшифровка наименования

Пример:	RLS 2
RLS	Название модели установки
2	Количество подсоединяемых источников стока

5.2. Технические данные и размеры

Параметр	Значение
$Q_{макс}$	120 л/мин
$H_{макс}$	8 м
Номинальная мощность P_2	0,25 кВт
Потребляемая мощность P_1	0,4 кВт
Подключение к электросети	230 В, 50 Гц
Потребляемый ток	1,8 А
Частота вращения электродвигателя	2850 об/мин
Максимальная частота включений в минуту	6
Длина кабеля	1,7 м
Общий объем	5 л
Уровень включения насоса	7 см
Температура перекачиваемой жидкости	От +3 до +65 °C (кратковременно до +85 °C в течение 60 мин)
Температура окружающей среды	От +3 до +40 °C
Класс защиты	IP X4
Размер приточного патрубка	2 x Ø40 мм
Размер напорного патрубка	Ø30 мм (в комплекте адаптер с внутренними диаметрами 23 и 28 мм для подсоединения трубопровода)
Вес	4,5 кг

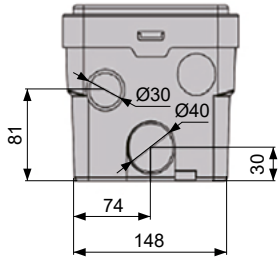

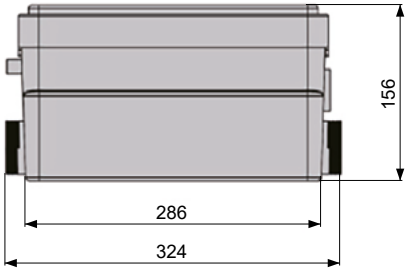

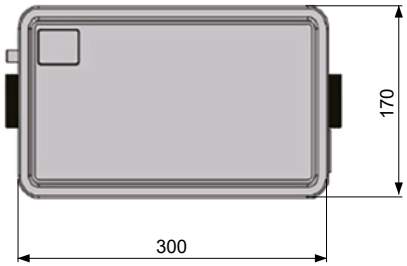

5.3. Конструкция установки

Компактная, готовая к подключению установка водоотведения для отвода загрязненной воды без длинноволокнистых включений, которую невозможно отвести в канализацию самотеком. Внутри корпуса установлен один насос с заполненным маслом электродвигателем, оснащенный встроенным конденсатором и тепловой защитой. Установка оснащена устройством управления работой по уровню для автоматического включения и выключения насоса. Сверху корпуса имеется встроенный угольный фильтр для вентиляции установки и удаления неприятных запахов. Кабель электропитания длиной 1,7 м со штекером с защитным контактом.

1	Патрубок перелива
2	Вентиляция
3	Напорный патрубок
4	Приточный патрубок
5	Приточный патрубок

5.4. Характеристика

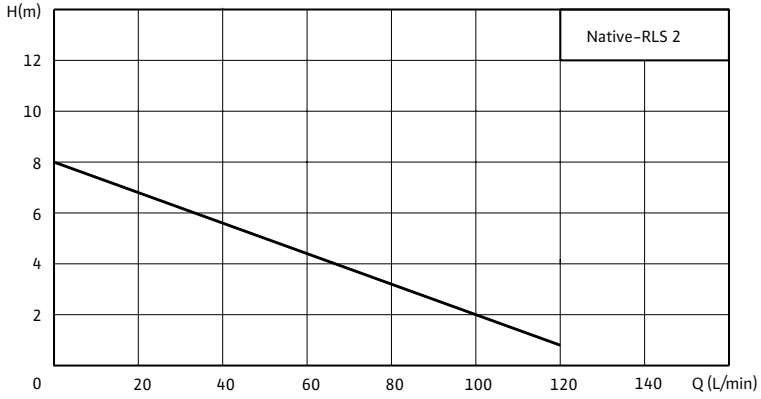

5.5. Примерные длины горизонтальных участков напорного трубопровода при различных высотах подъема стоков

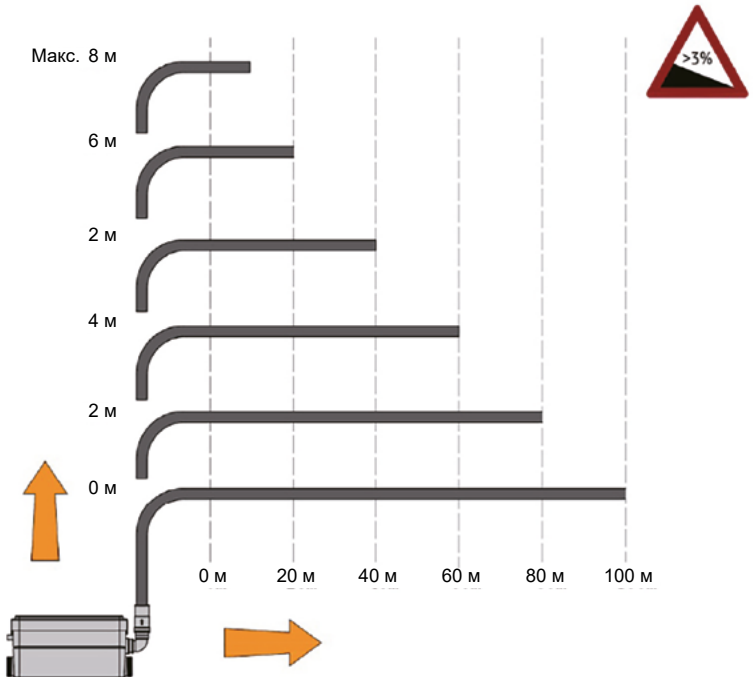

5.6. Конструкция установки

Элемент конструкции	Материал
Гидравлический корпус насоса	PP (полипропилен)
Рабочее колесо	PA (полиамид)
Вал	Нержавеющая сталь (2Cr13)
Корпус мотора	PA (полиамид)
Внешний корпус	PP (полипропилен)

5.7. Комплект поставки

- Установка в сборе
- Комплект монтажных принадлежностей
- Инструкция по монтажу и эксплуатации

5.8. Комплект монтажных принадлежностей

Изображение	Описание	Количество, шт
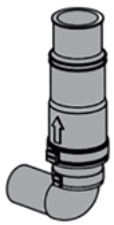	Адаптер для подсоединения напорного трубопровода со встроенным обратным клапаном	1
	Накидная гайка	2
	Заглушка	2
	Уплотнение	2

Изображение	Описание	Количество, шт
	Хомут Ø25-40	1
	Хомут Ø20-32	1
	Крепежная планка	2
	Винт	2

6. Монтаж и электроподключение

ОПАСНО!
Опасно для жизни!

Установка и электрическое подключение,
не соответствующие требованиям, могут иметь летальные последствия. Исключить риск поражения электрическим током.

- Работы по установке и электрическому подключению должны выполняться исключительно квалифицированным техническим персоналом в соответствии с требованиями применимых нормативных документов.
- Соблюдать правила техники безопасности.
- Следовать инструкциям местного предприятия энергоснабжения!

- Устройство должно располагаться в том же помещении, что и подсоединенное к нему санитарно-техническое оборудование.
- Устройство должно быть легкодоступным для техосмотра, техобслуживания и ремонта.
- Установка и функционирование устройства должны соответствовать местным правилам и стандарту EN 12056-4.
- Чтобы в полной мере использовать последние разработки по снижению шума, реализованные в конструкции данного устройства, важно действовать следующим образом:
  - установить резервуар так, чтобы он, по возможности, не касался стен помещения;
  - расположить резервуар на совершенно плоской поверхности;
  - правильно закрепить отводной трубопровод, расстояние между точками крепления не должно превышать один метр.

6.1. Монтаж трубопроводов

Общие указания по соединениям

- Использовать гибкий трубопровод, усиленный спиральной оплеткой, или жесткий трубопровод.
- Система трубопроводов должна быть самонесущей и не оказывать механического воздействия на присоединенные патрубки.
- Надежно загерметизировать трубопровод соответствующими компонентами.

УКАЗАНИЕ

Воздушная подушка в соединительной трубе может стать причиной проблемы с потоком и образования пробки. Для предотвращения любой блокировки необходимо очистить впускную трубу в самой верхней точке. Монтаж установки водоотведения до укладки декоративной облицовки на раму ограждающей конструкции облегчает монтаж и техосмотр соединений.

Приточный трубопровод:
Диаметр приточной трубы всегда должен быть не меньше диаметра приточного патрубка.

1. На напорной трубе должен быть установлен обратный клапан.
2. Для удобства обслуживания установки рекомендуется на напорном и приточных трубопроводах установить запорные вентили.

3. Сливное отверстие душевой кабины должно быть не ниже 11 см от пола помещения, где смонтирована установка и сточный трубопровод должен иметь уклон более 2%, чтобы обеспечить быстрый сток воды в установку.
4. В сливных отверстиях душевой кабины и умывальника должны быть установлены фильтры, чтобы предотвратить попадание крупных частиц и волокон в установку.

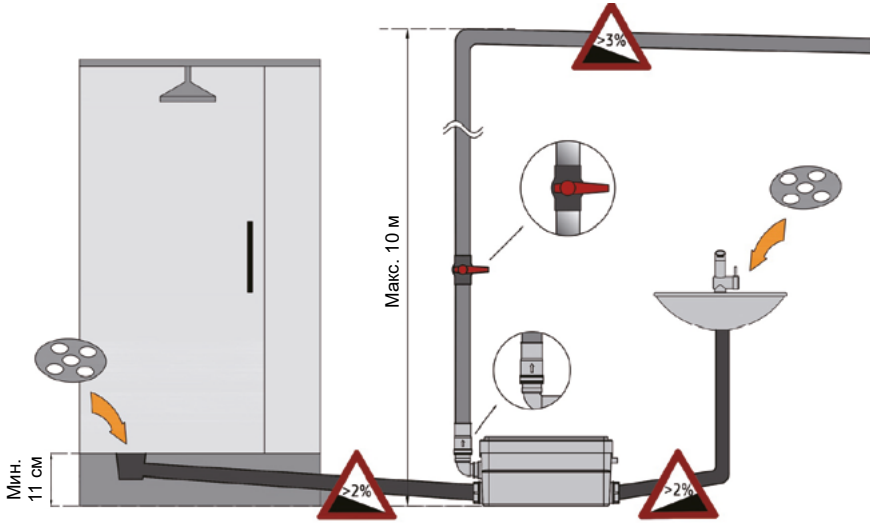

Минимальный размер под душевой кабиной:

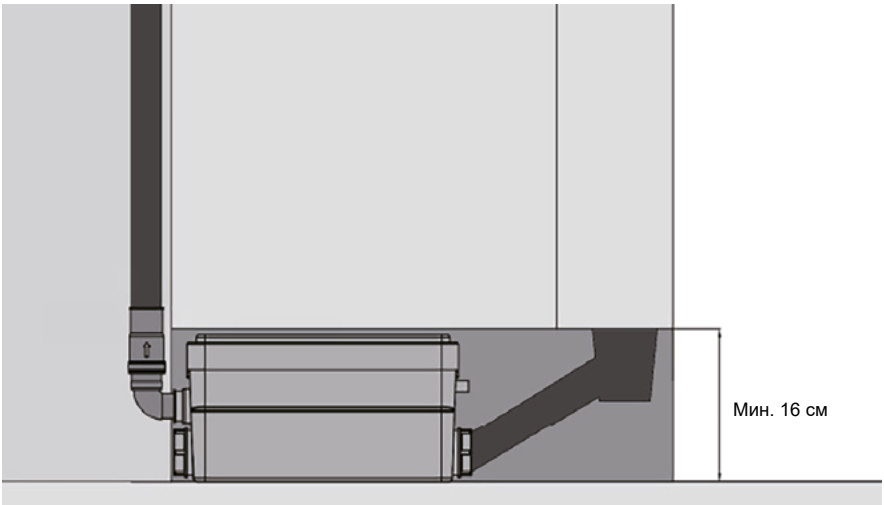

6.1.1. Крепеж установки

Установка фиксируется к полу специальными планками, идущими в комплекте.

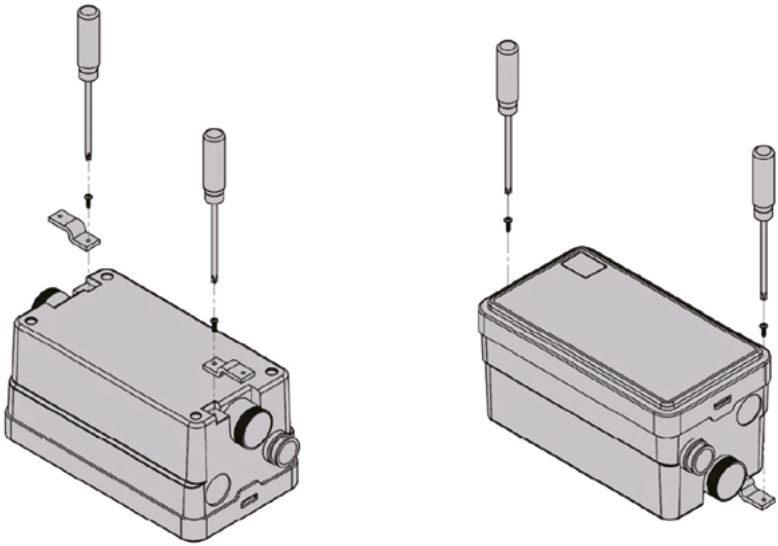

6.1.2. Подсоединение трубопроводов к патрубкам

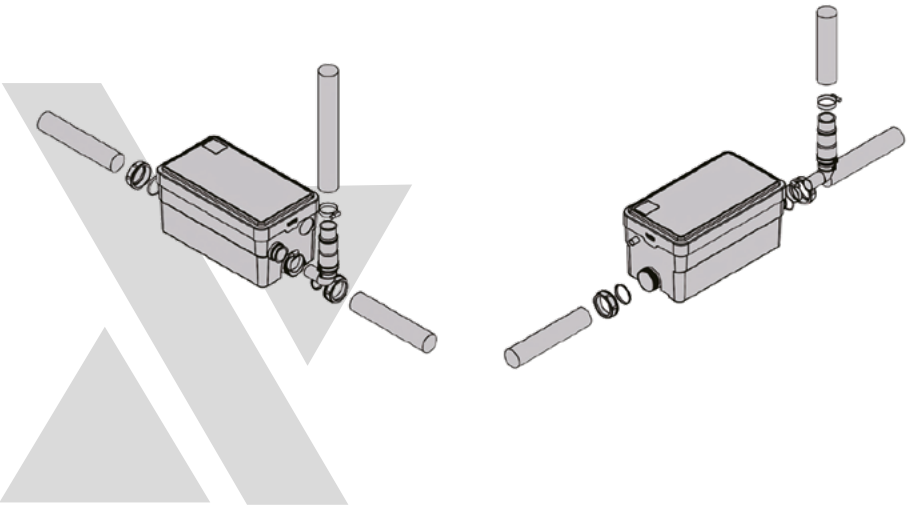

Если приточный патрубок не используется, то заглушите его:

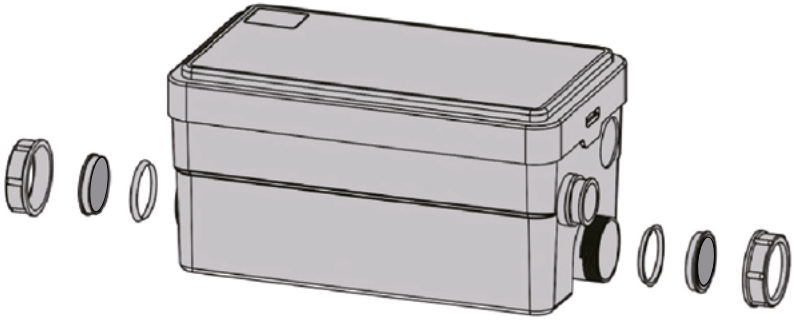

Подсоединение напорного трубопровода с помощью адаптера:

Адаптер может быть обрезан на месте в соответствии с наружным диаметром подсоединяемой напорной трубы. Внутренние диаметры адаптера: 23 мм и 28 мм:

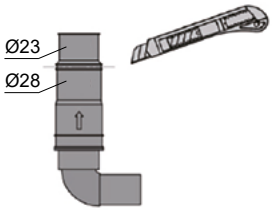

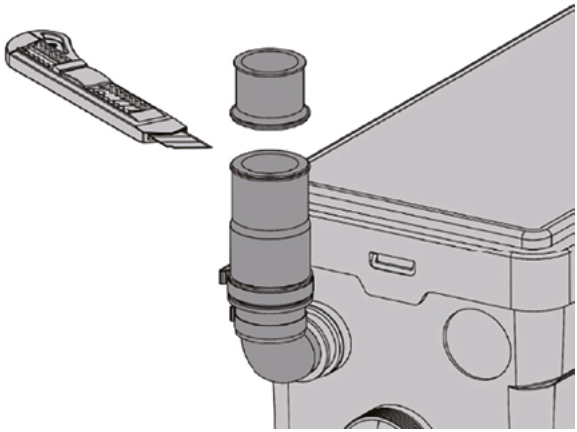

Рекомендуется использовать два колена под 45 ° вместо одного колена под 90 °:

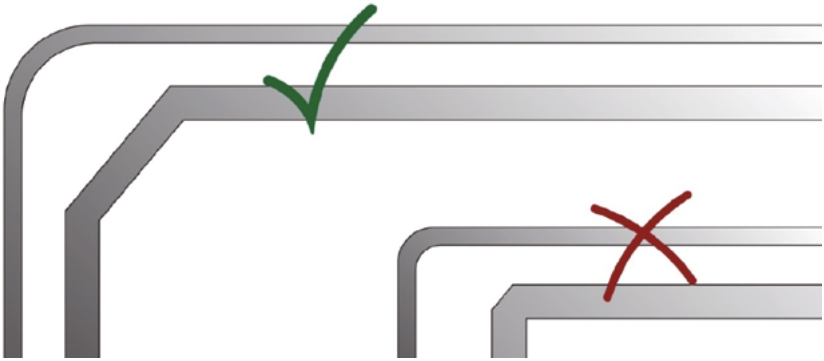

Подсоединение напорного трубопровода:

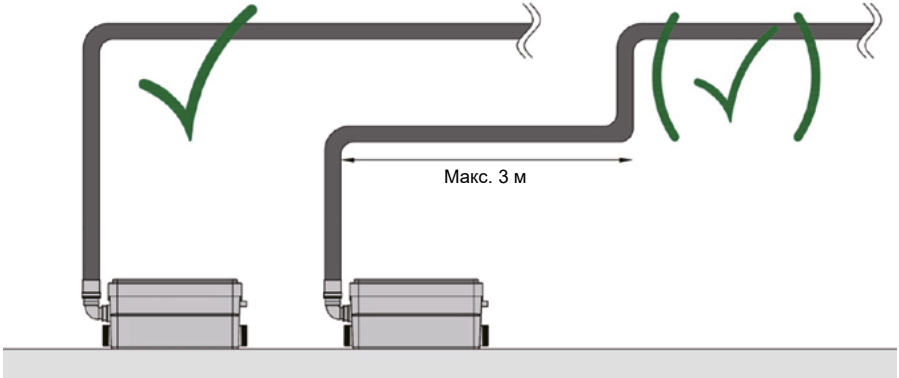

Напорную трубу одной канализационной установки нельзя присоединить к напорной трубе другой канализационной установки:

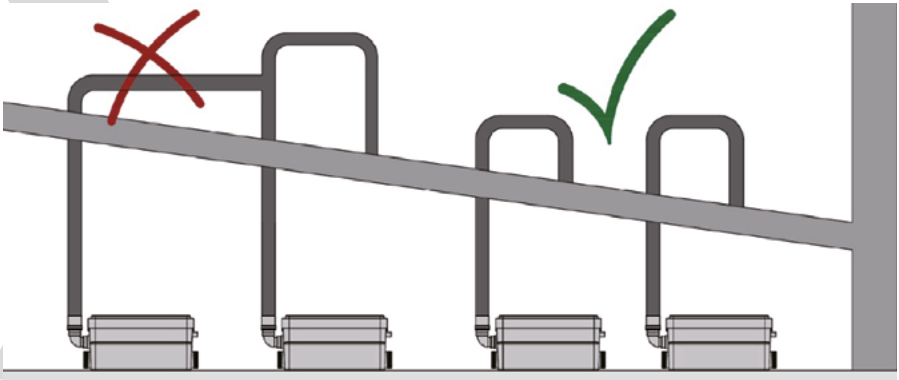

6.2. Подключение к электросети

ОСТОРОЖНО!
Опасность поражения электрическим током!

Исключить риск поражения электрическим током.

- Все работы по электроподключению должен выполнять только квалифицированный персонал!
- Перед выполнением электрических соединений обесточить источник питания и принять меры для исключения несанкционированного пуска.
- Для безопасной установки и эксплуатации необходимо обеспечить правильное заземление установки через клеммы заземления источника питания.

ВНИМАНИЕ!
Опасность повреждения изделия/установки!

Ошибка в электроподключении приводит к повреждению электродвигателя. Кабель электроподключения не должен касаться труб или установки. Необходимо обеспечить его защиту от влаги.

- Не включать источник питания пока электроподключение не завершено полностью.
- При монтаже установки убедитесь в доступности электросетевой розетки.
- Цепь источника питания устройства должна быть заземлена (класс I) и защищена высокочувствительным устройством защитного отключения по дифференциальному току (30 мА).
- Подключение должно использоваться исключительно для электропитания установки.
- Если кабель установки поврежден, он должен быть заменен производителем или отделом по работе с клиентами производителя.
- Соблюдать требования стандарта, применимого в стране эксплуатации для регулирования зон электробезопасности в ванных комнатах.

7. Ввод в эксплуатацию

- Убедитесь в отсутствии утечек в местах подсоединения санитарно-технических устройств к установке водоотведения.
- Включить электропитание системы.
- Проверить потребляемый ток, он должен быть меньше или равен номинальному току.

8. Техническое обслуживание

Все работы по техническому обслуживанию и ремонту должны выполняться имеющим допуск квалифицированным персоналом!

ОСТОРОЖНО!
Опасность поражения электрическим током!

Исключить риск поражения электрическим током.
Перед проведением работ на электрооборудовании ОБЕСТОЧИТЬ (выключить) установку и принять меры для исключения несанкционированного пуска.

В случае продолжительного простоя перекрыть систему водоснабжения дома и защитить установку от замерзания.

Очистка/удаление накипи

Чтобы удалить накипь и очистить установку водоотведения, необходимо регулярно использовать соответствующее средство, предназначенное для удаления накипи без повреждения внутренних компонентов устройства.

9. Неисправности, причины и способы устранения

ОСТОРОЖНО!
Опасность поражения электрическим током!

Исключить риск поражения электрическим током.
Перед проведением работ на электрооборудовании ОБЕСТОЧИТЬ (выключить) установку и принять меры для исключения несанкционированного пуска.

Проблема	Возможная причина	Возможное решение
Электродвигатель не запускается	Установка не включена в сетевую розетку	Вставить вилку установки в розетку
	Отсутствует электропитание	Проверить источник электропитания
	Проблема с электродвигателем или устройством управления по уровню	Обратиться к авторизованному специалисту по ремонту
Электродвигатель работает с ненормальным шумом или гудит, но не вращается	Насос заблокирован посторонним предметом	Удалить посторонний предмет
	Проблема с электродвигателем или устройством управления по уровню	Обратиться к авторизованному специалисту по ремонту
Установка то остановится, то снова запустится	Утечка подсоединенных санитарно-технических устройств (источников стока)	Проверить санитарно-технические устройства, подсоединенные к установке
	Утечка обратного клапана	Очистить или заменить обратный клапан
Электродвигатель работает исправно, но не останавливается или работает в течение очень долгого времени	Слишком большая высота или длина напорного трубопровода (потери на трение)	Исправить напорный трубопровод для уменьшения сопротивления
	Проблема с гидравликой (засорение)	Обратиться к авторизованному специалисту по ремонту
Установка остановилась	Установка работала слишком долго (сработала тепловая защита электродвигателя)	Дождаться сброса, затем обратиться к авторизованному специалисту по ремонту при необходимости
Электродвигатель работает рывками и вода в источнике стока спускается медленно	Вентиляционное отверстие крышки закупорено	Прочистить вентиляционное отверстие
	Неисправность электродвигателя	Обратиться к авторизованному специалисту по ремонту

Проблема	Возможная причина	Возможное решение
Мутная вода поступает обратно в душ	Душ установлен слишком низко относительно установки	Исправить монтаж
	Створки боковых патрубков засорились	Очистить створки, затем обратиться к авторизованному специалисту по ремонту при необходимости

Если не удается самостоятельно устранить проблему, обращайтесь в авторизованный сервисный центр.

10. Запасные части

Заказ запасных частей осуществляется через сервисную службу.
Во избежание встречных вопросов или ошибок в заказе, подавая заявку, указывайте все данные, содержащиеся на заводской табличке.

11. Утилизация

Благодаря должной утилизации данного изделия предотвращаются причинение вреда окружающей среде и опасность для здоровья людей.

- Для утилизации изделия и его частей воспользуйтесь услугами государственных или частных компаний по переработке отходов.
- Дальнейшую информацию об утилизации можно получить в городской администрации, управлении по охране окружающей среды или там, где изделие было куплено.

12. Срок службы оборудования

При правильном режиме эксплуатации, соблюдении всех указаний Инструкции по монтажу и эксплуатации и при своевременном выполнении планово-предупредительных ремонтов, срок службы оборудования 10 лет. Разрешено использование установки по истечению 10 лет в случае его работоспособности. При выходе установки из строя и невозможности ее дальнейшего использования необходимо предусмотреть безопасную утилизацию оборудования.

13. Критерий предельных состояний

Основным критерием предельного состояния изделия является отказ одной или нескольких составных частей, ремонт или замена которых не предусмотрены или является экономически нецелесообразными.

---

14. Дата изготовления

Дата изготовления оборудования зашифрована в серийном номере и указана на заводской табличке изделия.

Серийный номер имеет следующий формат: ГГГГммДДсссс, где

- ГГГГ = год изготовления;
- мм = месяц изготовления;
- ДД = день изготовления;
- сссс = серийный номер.

Возможны технические изменения!

Изготовитель ООО “ВИЛО РУС”, 109012, г. Москва,
ул. Охотный ряд, д.2, пом 10/II, ком/офис 3/2.10
Телефон: +7 496 514-61-10 Факс: +7 496 514-61-11.

Сделано в КНР.

Версия 04.12.2025